myKAMAR

SYMBOL:
E0003-A

WTYCZKA 3 PIN

SPECYFIKACJA TECHNICZNA:

- 3 pin 12V
- plastikowa obudowa (PA6)
- mosiężne piny
- wymiary opakowania zbiorczego 450x240x300 mm,
- 200 szt./ karton,
- waga opakowania 9kg

UWAGI I INSTRUKCJA MONTAŻU:

- Stosować zgodnie z przeznaczeniem
- Montaż wyłącznie w wyspecjalizowanych zakładach, bądź profesjonalnych serwisach.
- Przewód służy do połączenia ciągnika z naczepą w celu prawidłowego działania świateł bądź systemu hamulcowego

TRUCK CEO TL

www.myKAMAR.com

ZDJĘCIE:

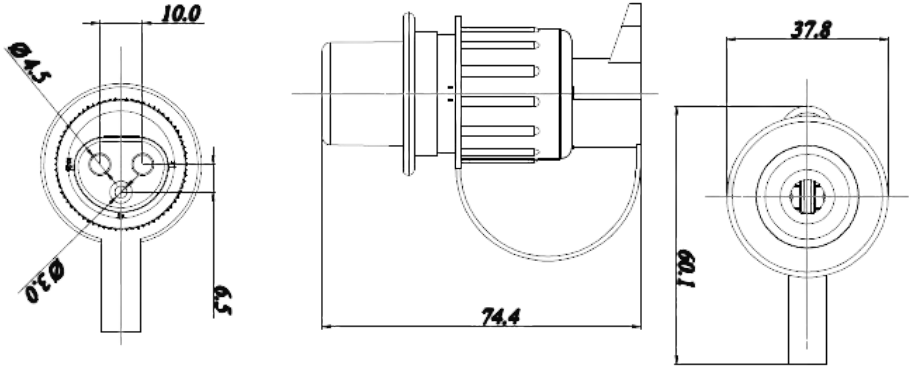

Zastrzegamy sobie prawo do zmian danych technicznych i ewentualnych błędów. Zdjęcia i dane techniczne są wyłącznie poglądowe, a właściwy produkt może się od nich nieznacznie różnić. Kopiowanie całości lub fragmentów katalogu bez pisemnego upoważnienia jest zabronione.